TECHNIQUES DU MELANGE INDUSTRIEL

TMI News

N°2015/07

TMI A LES CODES FLASH TO MATCH

Avec une tablette ou un smartphone ayant l'application de **lecture de QR CODE** et une liaison internet, il devient possible de télécharger la notice complète du produit TMI. Toutes nos machines intègrent une étiquette avec :
Type de produit = Référence informatique de la machine
n° de série
Vos références (n° de commande / nom d'affaire) ainsi que votre TAG si vous le souhaitez.

Et surtout le **QRCODE** (lien vers la **notice complète**)
Plan d'ensemble / Plan coupe / Notice de mise en service / Précaution d'emploi / Plans électriques

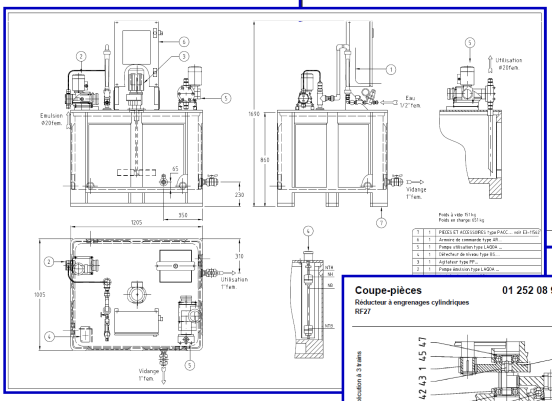

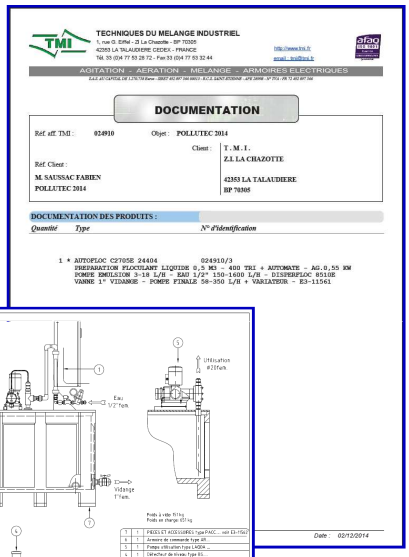

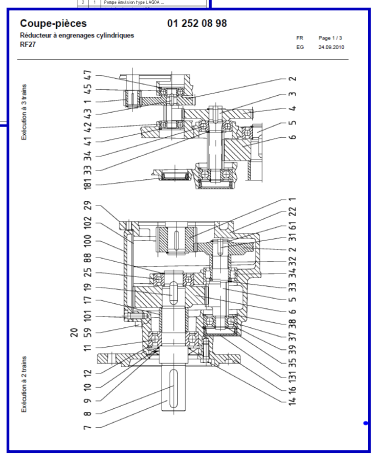

With a tablet or smartphone with an **QR CODE** application and an Internet connection, it is possible to download the full documentation.
All machines incorporate a label with:
Product Type = Number of machine data
Serial N°
Your references (order number / project name) and rour TAG if you want us to mark it

And especially the **QRCODE** (link to **full documentation**)
Overall plan / sectional / Instructions / electrical plans

TECHNIQUES DU MELANGE INDUSTRIEL
1 rue Gustave Eiffel - ZI La Chazotte - 42353 LA TALAUDIERE CEDEX
Tél : 33 (0)4 77 53 28 72 - Fax France : 33 (0)4 77 53 32 44 - www.tmi.fr - tmi@tmi.fr

AGITATION - AERATION - MELANGE - PREPARATION DE REACTIFS

S.A.S. AU CAPITAL DE 1.270.758 € - SIRET 492 897 566 00013 - R.C.S. SAINT ETIENNE - APE 2899B - N° TVA : FR 72 492 897 566